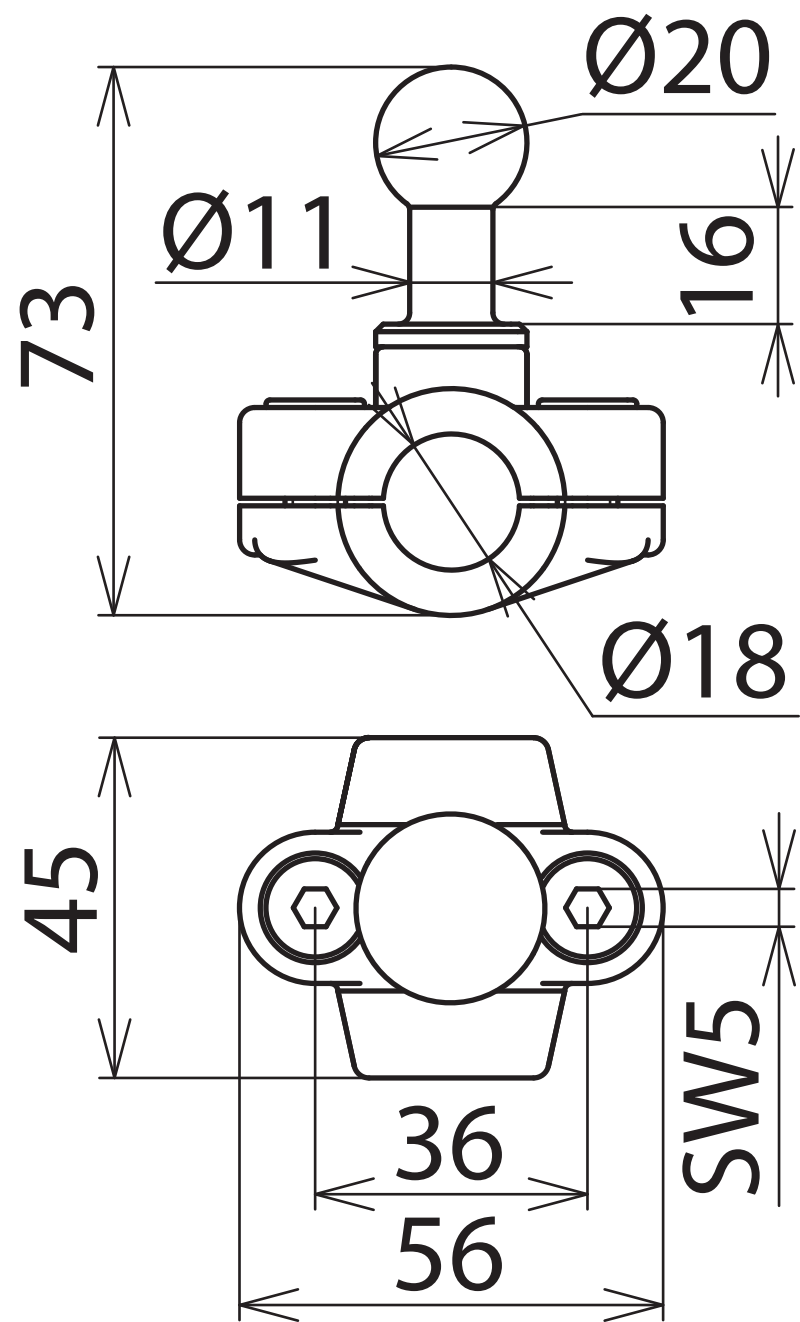
Ø20
Ø11
16
73
Ø18
45
SW5
36
56